FIXATIONS - SURCOUVERTURE - FACADE - SECURITE -
FABRICANT EUROPEEN de SYSTEMES de

ETANCO®

GAMME ETANCOPLASTHP

NEW

ETA 08/0239
Agrément technique européen

Application

- Fixation de complexes d'étanchéité (isolants et revêtements synthétiques ou bitumes) sur bacs acier nervurés en toiture

Avantages

- Diminuer les ponts thermiques des fixations et ainsi **augmenter la performance thermique** de la toiture
- **Réduire le coût** de la toiture à performance thermique équivalente
- Choisir un attelage **solide au pas** pour une durabilité des revêtements d'étanchéité
- Choisir un attelage de fixation **conforme à la réglementation** en vigueur bénéficiant d'un **ATE* Fixation CSTB/EOTA**
- Opter pour une **solution polyvalente** (compatible avec les différents revêtements du marché)

* Agrément Technique Européen N° ETA-08/0239

Etanco Benelux sa Sint-Jansveld 8 - 2160 Wommelgem Tél. 03 354 15 00 Fax 03 354 11 77 info@etanco.be www.etanco.be
Etanco Nederland Tél. 070-363 95 71 Fax 070-363 96 27 info@etanco.nl www.etanco.nl

ETANCOPLAST HP

ETANCOPLAST HP Ø40 + Rd Ø70

DTU 43.3

Rondelle Ø 70 de répartition :

- Acier galvanisé ép. 8/10e pour fixation d'isolants
- Conforme DTU 43.3
- Fixation mécanique d'isolants nus et soudables sur bacs acier nervurés en toiture

A placer sous la tête de l'ETANCOPLAST HP Ø 40.

OUTILS de POSE

1- Nos **ETANCOPLAST HP** se posent avec visseuses et embouts monoblocs **Phillips n°2** standard.
2- Pour un plus grand confort, l'outil d'aide à la pose **ANDYPLAST HP** est adaptable sur les visseuses :

FEIN SCS 4.8-25

BOSCH GSR 6-25 TE

ST 1800

Etanco Benelux sa Sint-Jansveld 8 - 2160 Wommelgem Tél. 03 354 15 00 Fax 03 354 11 77 info@etanco.be www.etanco.be
Etanco Nederland Tél. 070-363 95 71 Fax 070-363 96 27 info@etanco.nl www.etanco.nl

COMBINAISONS des attelages ETANCOPLAST HP + vis autoperceuse

Epaisseur ISOLANT à serrer mm	ETANCOPLAST HP Ø 40				ETANCOPLAST HP 82 x 40				Epaisseur ISOLANT à serrer mm	Vis Tête Trompette Supracoat 2C EGB / 2C				Vis Tête Trompette Bi-métal (inox A4/Acier) ISODRILL TT			
	Longueur Fût mm	Code	Condt	Prix TARIF HT le %	Longueur Fût mm	Code	Condt	Prix TARIF HT le %		Longueur Vis mm	Code	Condt	Prix TARIF HT le %	Longueur Vis mm	Code	Condt	Prix TARIF HT le %
60	50	231 012	1.000		50	231 002	1.000		60	60	306 083	1.000		60	304 304	500	
70									70	70	306 085	1.000		70	304 303	500	
80									80	80	306 087	1.000		80	304 305	500	
90									90	90	306 095	1.000		90	304 308	500	
100									100	100	306 089	1.000		100	304 306	500	
110	100	231 014	500		100	231 004	500		110	60	306 083	1.000		60	304 304	500	
120									120	70	306 085	1.000		70	304 303	500	
130									130	80	306 087	1.000		80	304 305	500	
140									140	90	306 095	1.000		90	304 308	500	
150									150	100	306 089	1.000		100	304 306	500	
160	150	231 016	500		150	231 006	500		160	60	306 083	1.000		60	304 304	500	
170									170	70	306 085	1.000		70	304 303	500	
180									180	80	306 087	1.000		80	304 305	500	
190									190	90	306 095	1.000		90	304 308	500	
200									200	100	306 089	1.000		100	304 306	500	
210	200	231 018	250		200	231 008	250		210	60	306 083	1.000		60	304 304	500	
220									220	70	306 085	1.000		70	304 303	500	
230									230	80	306 087	1.000		80	304 305	500	
240									240	90	306 095	1.000		90	304 308	500	
250									250	100	306 089	1.000		100	304 306	500	
260									260	110	306 116	1.000		-	-	-	
270									270	120	306 091	1.000		120	304 307	500	
280									280	130	306 093	1.000		-	-	-	
290									290	140	306 119	500		140	304 317	500	
300									300	150	306 097	500		-	-	-	

Rondelle Ø 70

Désignation	Code	Condt sac	Prix TARIF HT le %
Rondelle Ø 70 mm	294 929	500	

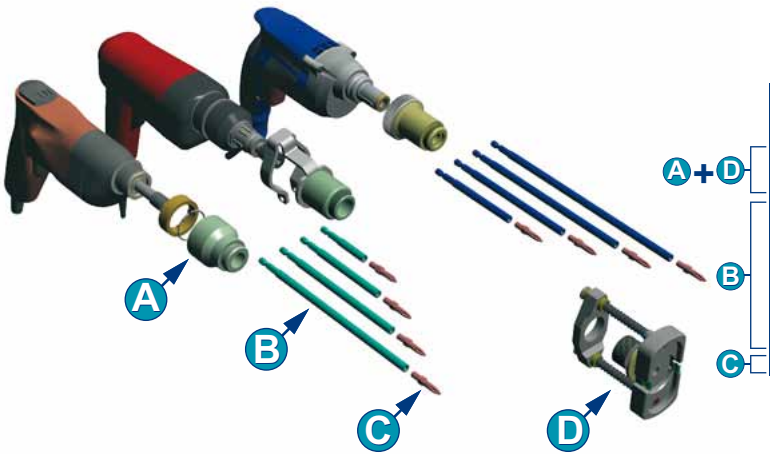

ANDYPLAST HP

Désignation	Pour Visseuse	Code	Condt	Prix TARIF HT l'unité
Ensemble complet ANDYPLAST HP	*Fein SCS 4.8-25*	240 440	1	
Ensemble complet ANDYPLAST HP	*Bosch GSR 6-25 TE*	240 430	1	
Ensemble complet ANDYPLAST HP	*ST 1800*	240 435	1	
Rallonge 1/4 - Lg 66 pour Fût 50 mm	*Fein SCS 4.8-a25 ST 1800*	240 460	1	
Rallonge 1/4 - Lg 116 pour Fût 100 mm		240 462	1	
Rallonge 1/4 - Lg 166 pour Fût 150 mm		240 464	1	
Rallonge 1/4 - Lg 216 pour Fût 200 mm		240 466	1	
Rallonge 1/4 - Lg 110 pour Fût 50 mm	*Bosch GSR 6-25 TE*	240 450	1	
Rallonge 1/4 - Lg 160 pour Fût 100 mm		240 452	1	
Rallonge 1/4 - Lg 210 pour Fût 150 mm		240 454	1	
Rallonge 1/4 - Lg 260 pour Fût 200 mm		240 456	1	
Embout vissage Phillips n°2	*à visser sur rallonge*	325 004	1	

EMBOUT VISSAGE MONOBLOC

Désignation **Embout vissage 1/4 " monobloc pour prise directe dans visseuse**	Code	Condt	Prix TARIF HT l'unité
Embout vissage 1/4 " Lg.70 pour fût 50 mm	324 980	1	
Embout vissage 1/4 " Lg.130 pour fût 100 mm	324 992	1	
Embout vissage 1/4 " Lg.180 pour fût 150 mm	324 996	1	
Embout vissage 1/4 " Lg.250 pour fût 200 mm	358 245	1	

Fiche technique ETANCOPLAST HP

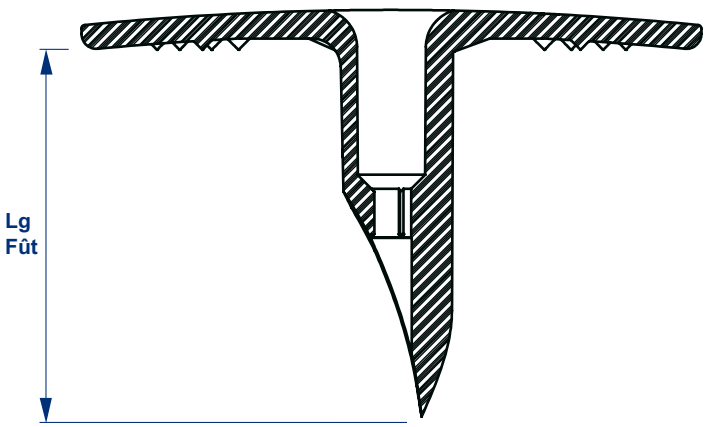

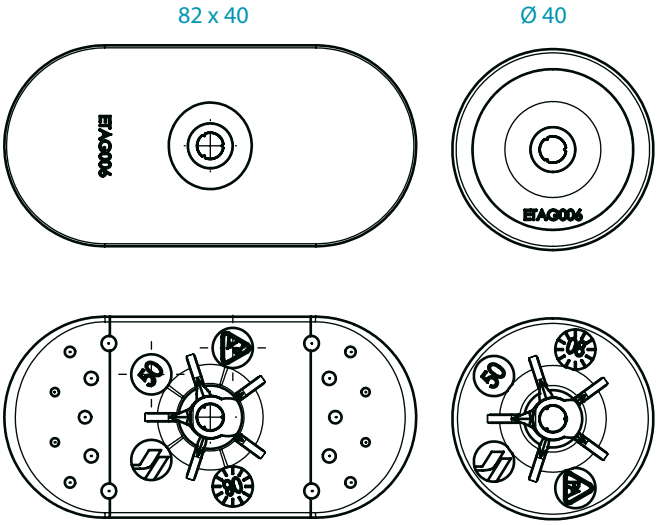

08/0239
Agrément technique européen

- **Résistance caractéristique d'assemblage à l'arrachement** (selon ETAG 006)
  Tôle support acier 0.7 mm
  - Attelage avec vis EGB / 2C Ø 4.8 - **PK = 160 daN**
  - Attelage avec vis ISODRILL TT Ø 4.8 - **PK = 155 daN**

- **Solide au pas**

- **Résistance au dévissage :** Conforme ETAG 006 et norme NF P 30-315 = 500 cycles avant rotation d'1/4 de tour et 900 cycles avant rotation d'1/2 tour.

08/0239
Agrément technique européen

- **Résistance au choc après vieillissement :** Conforme à l'ETAG 006

- **Résistance à la température**
  - T de fusion = 220°C
  - T de destruction > 300°C
  - T maxi intermittente (1min) : 180°C
  - T maxi longue durée : 100°C

Il est recommandé de vérifier la résistance de la membrane dans les mêmes conditions de température.
Ne pas faire brunir la tête de fixation sous l'action de la flamme.

S'UTILISE AVEC VIS

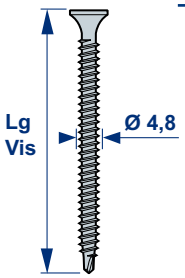

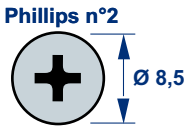

EGB / 2C :
- Acier cémenté traité SUPRACOAT 2C
  Résistance à la corrosion : 15 cycles Kesternich
  Conformité ETAG 006 & classe 2 UEAtc
- Capacité de perçage : 0.75 à 1.5 mm de tôle acier

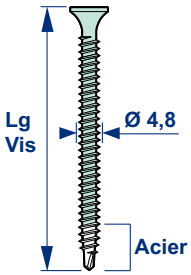

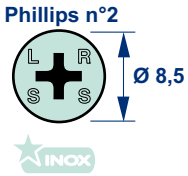

ISODRILL TT :
- Tête et corps Acier Inoxydable austénitique A4 Aisi 316 L
  Résistance à la corrosion > 30 cycles Kesternich
  Conformité ETAG 006 & classe 2 UEAtc
- Pointe et filet d'introduction : Acier cémenté zingué
- Capacité de perçage : 0.7 à 2 x 1 mm de tôle acier

Réf. 649 (06/09)

ETANCO®

www.etanco.eu

Etanco Benelux sa Sint-Jansveld 8 - 2160 Wommelgem Tél. 03 354 15 00 Fax 03 354 11 77 info@etanco.be www.etanco.be
Etanco Nederland Tél. 070-363 95 71 Fax 070-363 96 27 info@etanco.nl www.etanco.nl